

PROTEU®
SOLUTIONS

Aurora
Salamandra a lenha

Proteu® a pensar no seu conforto

Ecodesign

Classificação energética

PT-FT-AURORA-00126

Aurora
Salamandra a lenha

A salamandra a lenha Aurora combina design, eficiência e versatilidade para criar ambientes únicos e acolhedores.
Com ventilação forçada automática, acionada a partir dos 50°C, garante uma distribuição eficaz do calor.

Disponível em quatro configurações: uma face, duas faces com vidro à esquerda ou à direita, e três faces com vidro frontal e lateral, adapta-se perfeitamente a diferentes espaços e estilos de instalação.

Com classificação energética A+, a Aurora é a escolha ideal para quem procura conforto, elegância e eficiência num só equipamento.



Características técnicas

Modelo		700	900
Tipo de funcionamento	-	Intermitente	
Tipo de combustível	-	Lenha	
Tiragem recomendada	Pa	12	
Rendimento	%	81%	
Volume de aquecimento (30/35/40)	kcal/hxm³	189/162/142m³	221/189/166m³
Consumo de combustível	kg	1,6	1,7
Potência térmica	kW	6,6	7,7
	kW	7,2	8,9
Emissões CO (13% O_2)	%	0,11	
Caudal mássico	g/s	7,3	8,3
Classificação energética	-	A+	
Temperatura produtos da combustão	°C	230	
Distância mín de materiais combustíveis	-	Traseira e lateral: 30cm, frontal: 150cm	
Peso	Kg	138	170

Dimensões (mm)

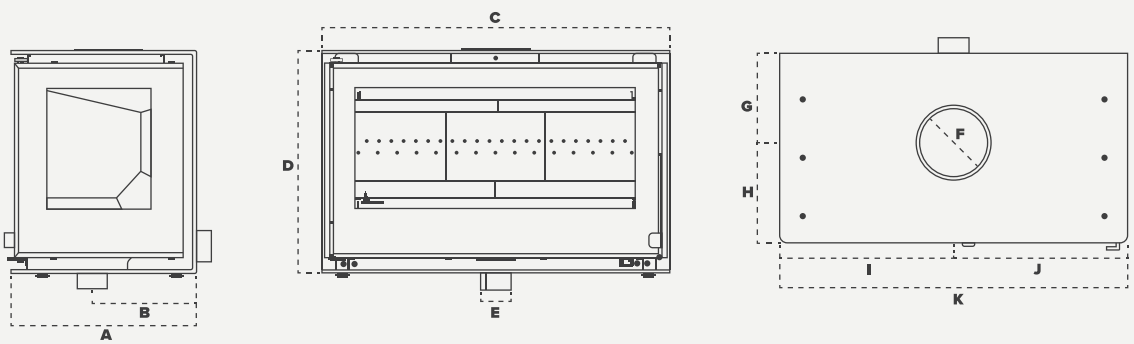

Modelo	A	B	C	D	E	F	G	H	I	J	K
700	485	273,1	714	544	Ø78	Ø148	230	255	357	357	714
900	485	273,1	914	569	Ø78	Ø178	230	255	457	457	914